Dotazione di serie e accessori opzionali

Dotazione di serie	
Filtro dell'aria a doppio stadio	Alternatore, 65 A
Sistema idraulico ausiliario	Batteria, 750 CCA
Freno di stazionamento	Presa 12 V CC
Motore diesel ad aspirazione naturale	Indicatore del carburante
Riscaldatore, blocco motore	Alloggiamento gancio di traino
Quattro spie di segnalazione - pressione olio motore, surriscaldamento circuiti idraulici, temperatura motore, batteria scarica	Interruttore di presenza operatore
Sistema di gestione dell'alimentazione	Raccordi idraulici ad attacco rapido
Manipolatore dei comandi pilota	Cintura di sicurezza larga 50,8 mm (2 in)
Attacco rapido manuale	Anelli di fissaggio anteriori/posteriori
Tettuccio ROPS/FOPS	Cablaggio predisposto per tutti gli accessori optional
Telaio ammortizzato	

Dotazione opzionale	
Allarme retromarcia	Faro rotante
Cabina con tergicristallo	Cabina con riscaldamento e isolamento
Indicatore della temperatura motore	Avvisatore acustico
Cintura di sicurezza larga 76 mm (3 in)	Kit di insonorizzazione e tergicristallo
Cingoli per tappeti erbosi (battistrada liscio)	Contagiri
Kit finestrino laterale scorrevole	Kit finestrino posteriore

Accessori	
Trivella e punte	Retroescavatore e benne
Spazzatrice rotante	Benna mordente industriale
Benna standard	Rastrello Harley
Spazzatrice-raccoglitrice	Benna per materiali leggeri
Benna multiuso	Forche per pallet
Lama apripista	Scavafossi

Concessionario

Data di entrata in vigore: 1° gennaio 2008. Dati tecnici e prezzi dei prodotti sono soggetti a variazioni senza obbligo di preavviso. Le fotografie e/o i disegni contenuti nel presente documento hanno esclusivamente scopo illustrativo. Per istruzioni sul corretto impiego di questa attrezzatura consultare il Manuale d'uso pertinente. Il mancato rispetto delle indicazioni fornite nel Manuale d'uso pertinente o un comportamento per altri versi irresponsabile nell'uso della attrezzatura possono comportare infortuni gravi, anche mortali. L'unica garanzia applicabile alle nostre attrezzature è la garanzia standard scritta per la vendita dello specifico prodotto. Terex non fornisce ulteriori garanzie, né esplicite né implicite. I prodotti e i servizi elencati possono essere marchi di fabbrica di prodotti o servizi o denominazioni commerciali di Terex Corporation e/o delle sue filiali negli Stati Uniti e in altri paesi. Tutti i diritti riservati. Terex® è un marchio registrato di Terex Corporation negli Stati Uniti e in altri paesi. © 2008 Terex Corporation. ♲ Stampato su materiale composto al 55% da fibre riciclate (da fonti pre e post consumo) e al 45% da fibra vergine ECF proveniente da foreste sostenibili.

RTL-PT30 0908-IT

Terex Construction Italy, Terexlift s.r.l.
Via Zoe Fontana, 220 – 00131 Roma
T: +39 06 41294933 F: +39 06 41234581
E-mail: terex@terexci.it www.terex.com

TEREX®

TEREX®

PALA CINGOLATA COMPATTA

PT-30

Caratteristiche tecniche

Peso operativo	1.500 kg
Potenza lorda del motore	22 kW (29,5 CV)
Carico di ribaltamento	726 kg
Larghezza dei cingoli	280 mm
Velocità di marcia	6,8 km/h (4,2 mph)

La PT-30 Terex® è la più piccola tra le macchine compatte della gamma Terex. Le sue dimensioni la rendono ideale per lavorare in spazi ristretti, con una capacità produttiva pari a quella di un'intera squadra. Grazie al ridotto impatto superficiale, la PT-30 è in grado di lavorare su prati e aree verdi senza danneggiarli.
L'ampia gamma di attrezzature dedicate la rende ideale per molte applicazioni.

TEREX®

Caratteristiche tecniche

Peso della macchina	
Peso di esercizio	1.500 kg
Peso di trasporto (benna escl.)	1.331 kg
Pressione al suolo al peso di esercizio	19,2 kPa / 2,8 psi
Pressione al suolo al peso di trasporto	21,8 kPa / 2,5 psi

Cingoli	
Larghezza dei cingoli	280 mm
Lunghezza cingolatura al suolo	1.397 mm
Superficie di contatto con il terreno	0,76 m^2

Impianto idraulico ausiliario	
Portata max.	30,7 l/min (8,1 gpm)
Pressione	20.670 kPa (3.000 psi)

Motore	
Tipo (diesel, aspirazione naturale)	Perkins 403C-15
Cilindrata	1,5 l
Potenza lorda a 2200 giri/min	22 kW (29,5 CV)
Coppia massima	87 N m (64,39 lb-ft)

Caratteristiche operative	
Carico di ribaltamento	726 kg
Capacità operativa al 50% del carico di ribaltamento*	363 kg
Capacità operativa al 35% del carico di ribaltamento*	254 kg
Velocità di marcia max.	6,8 km/h (4,2 mph)

Capacità dei serbatoi	
Serbatoio diesel	37,9 l
Serbatoio dell'olio idraulico	30,3 l
Fluido refrigerante del motore	5,6 l
Olio motore, compreso filtro	3,8 l

* la normativa SAE J818 definisce le portate operative delle minipale compatte gommate (carico di ribaltamento del 50%) e dei caricatori cingolati (carico di ribaltamento del 35%). Non esiste alcuna normativa che definisce la portata operativa delle macchine dotate di carrello cingolato ammortizzato o delle macchine con cingoli in gomma.

Le macchine illustrate nelle fotografie possono comprendere altre attrezzature.

Le caratteristiche tecniche sono soggette a modifica senza alcun preavviso.

Dimensioni

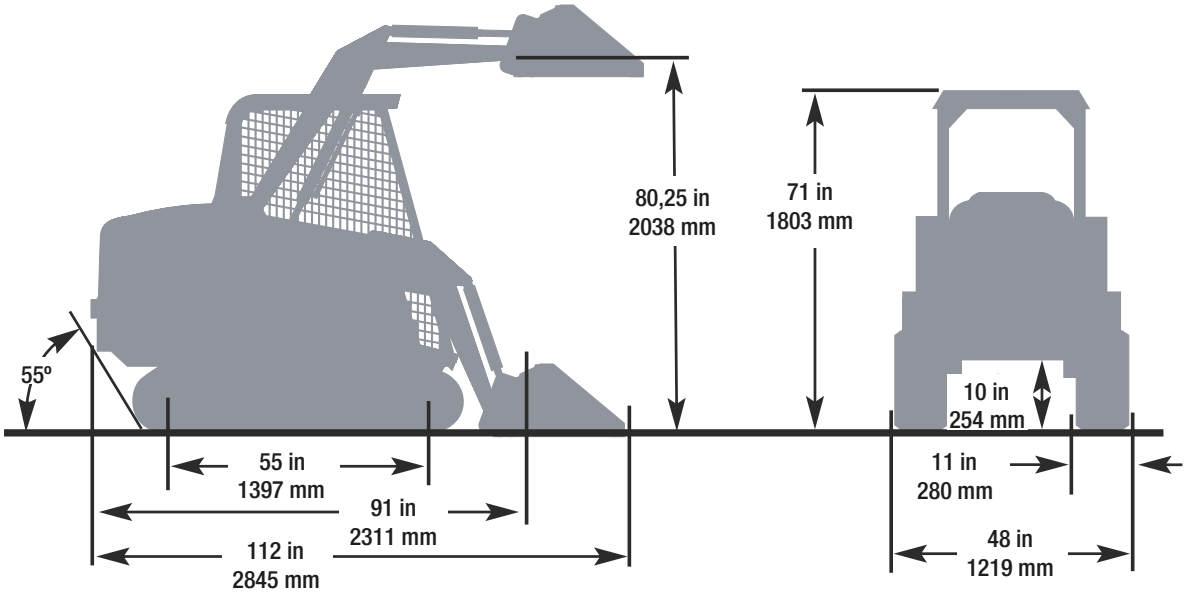

La PT-30 è la più piccola tra le macchine compatte della gamma Terex, che permette a un singolo operatore di raggiungere la produttività di un'intera squadra. Si manovra con estrema facilità anche in spazi stretti o aree difficili da raggiungere e grazie alla ridottissima pressione al suolo può lavorare su terreni delicati con un impatto davvero minimo.

Il telaio della PT-30 è provvisto di ben 24 ruote, che distribuiscono il peso della macchina sull'intera superficie dei cingoli in gomma. L'elevato numero di ruote permette di ridurre il peso su ogni singola ruota, prolungando la durata dei cingoli ed assicurando la trazione per cui Terex è famosa. Le sospensioni del telaio aumentano ulteriormente la trazione, prolungano la durata della macchina e dei cingoli e assicurano il comfort dell'operatore per tutta la giornata. Grazie a questa tecnologia brevettata, la PT-30 assicura produttività praticamente su qualsiasi terreno. Con una pressione al suolo inferiore a quella esercitata da una persona in piedi, lavora su superfici delicate come prati e aree verdi con il minimo impatto.

La PT-30 è alimentata da un robusto e affidabile motore diesel Perkins a 3 cilindri da 1,5 litri, abbinato a una collaudata trasmissione idrostatica che comprende motori ad azionamento diretto e speciali ruote dentate con boccole girevoli. Le ruote dentate ingranano sulle alette di guida del cingolo e trasmettono il moto in modo efficiente e regolare, per affrontare con disinvoltura anche i lavori più difficili.

Il sedile all'interno della struttura protettiva ROPS/FOPS permette di azionare la PT-30 all'insegna della massima facilità e comodità. La cabina, disponibile come optional, è corredata di riscaldamento, insonorizzazione e tergicristalli per la massima visibilità anche in condizioni atmosferiche avverse.

Il pilotaggio idraulico mediante joystick permette di controllare la PT-30 in modo preciso e con il minimo sforzo. Anche per un operatore alle prime armi, iniziare a lavorare con profitto su una pala PT-30 è davvero questione di poco tempo. Un selettore sul manipolatore di destra consente di comandare i circuiti idraulici ausiliari a intermittenza, mentre un interruttore permette di selezionare il modo continuo, per una potenza idraulica ausiliaria sempre disponibile.

La PT-30 si può equipaggiare con una vasta gamma di accessori, ciascuno dei quali è studiato appositamente per collegarsi con facilità e garantire la massima produttività. Tra questi sono disponibili benne, rastrelli, un decespugliatore, falciatrici, lame, uno sgombraneve, retroescavatori, spazzatrici, livellatrici, forche e molto altro ancora. Gli accessori ad azionamento idraulico si collegano facilmente all'impianto ausiliario di serie della PT-30.

I cingoli di serie della PT-30 sono di tipo universale, con battistrada adatti ad un'ampia gamma di terreni e applicazioni. Per attività che richiedono estrema attenzione e cura di superfici delicate sono disponibili come optional i cingoli per tappeti erbosi. Questi speciali cingoli operano con una trazione eccellente sui terreni più asciutti; la loro superficie liscia evita di lasciare solchi e contribuisce alla massima protezione di prati, aree verdi e altre zone di lavoro simili.