Dotazione di serie e accessori opzionali

Dotazione di serie

Filtro dell'aria a doppio stadio	Alternatore, 90 A
Comando elettrico accessorio	Impianto idraulico ausiliario, portata BASSA/ALTA
Batteria, 925 CCA	Allarme retromarcia
Freno di stazionamento	Presa 12 V CC
Motore turbodiesel Perkins 404C-22T	Indicatori: carburante, temperatura refrigerante / olio idraulico, contaore, tachimetro, tensione batteria, pressione olio
Riscaldatore, blocco motore	Alloggiamento gancio di traino
Spie: marcia alta, marcia bassa, candelette, freno di stazionamento	Barra di sicurezza / bracciolo
Fari alogeni, 4 frontali e 2 posteriori	Interruttore di presenza operatore
Controlli di pilotaggio con joystick	Sistema di gestione dell'alimentazione
Attacco rapido idraulico	Attacco rapido manuale
Raccordi idraulici ad attacco rapido	Tettuccio ROPS/FOPS con pannello in policarbonato
Cintura di sicurezza larga 76 mm (3 in)	Acceleratore a pedale
Anelli di fissaggio anteriori/posteriori	Cingoli da 457 mm (18 in)

Dotazione opzionale

Climatizzatore	Faro rotante
Riparo spazzola	Selezione posizionamento benna
Cabina con tergicristallo	Sportello anteriore scorrevole in policarbonato
Riscaldamento	Avvisatore acustico
Attacco rapido idraulico	Sedile molleggiato
Cingoli da 508 mm (20 in)	Kit finestrino laterale scorrevole
Tergicristallo, sportello	

Accessori

Trivella e punte	Retroescavatore e benne
Spazzatrice rotante	Benna mordente industriale
Benna standard	Rastrello Harley
Spazzatrice-raccoglitrice	Benna per materiali leggeri
Benna multiuso	Forche per pallet
Lama apripista	Scavafossi
Forche per agricoltura	Forca dentata
Lama apripista a 6 vie	Livellatrice per manti stradali

Concessionario

Data di entrata in vigore: 1° gennaio 2008. Dati tecnici e prezzi dei prodotti sono soggetti a variazioni senza obbligo di preavviso. Le fotografie e/o i disegni contenuti nel presente documento hanno esclusivamente scopo illustrativo. Per istruzioni sul corretto impiego di questa attrezzatura consultare il Manuale d'uso pertinente. Il mancato rispetto delle indicazioni fornite nel Manuale d'uso pertinente o un comportamento per altri versi irresponsabile nell'uso della attrezzatura possono comportare infortuni gravi, anche mortali. L'unica garanzia applicabile alle nostre attrezzature è la garanzia standard scritta per la vendita dello specifico prodotto. Terex non fornisce ulteriori garanzie, né esplicite né implicite. I prodotti e i servizi elencati possono essere marchi di fabbrica di prodotti o servizi o denominazioni commerciali di Terex Corporation e/o delle sue filiali negli Stati Uniti e in altri paesi. Tutti i diritti riservati. Terex® è un marchio registrato di Terex Corporation negli Stati Uniti e in altri paesi. © 2008 Terex Corporation. Stampato su materiale composto al 55% da fibre riciclate (da fonti pre e post consumo) e al 45% da fibra vergine ECF proveniente da foreste sostenibili.

RTL-PT80 0908-IT

Terex Construction Italy, Terexlift s.r.l.
Via Zoe Fontana, 220 – 00131 Roma
T: +39 06 41294933 F: +39 06 41234581
E-mail: terex@terexci.it www.terex.com

TEREX®

TEREX®

PALA CINGOLATA COMPATTA

PT-80

Caratteristiche tecniche

Peso operativo	4.070 kg
Potenza lorda del motore	56 kW (75,1 CV)
Carico di ribaltamento	2.812 kg
Larghezza dei cingoli	457 mm
Velocità di marcia	
(massima basso regime)	7,4 km/h (4,6 mph)
(massima alto regime)	15 km/h (9,3 mph)

La PT-80 Terex® è una pala cingolata di qualità eccezionale, potente nello scavo e rapida nel movimento. Le sospensioni a più livelli aumentano la trazione al massimo e rendono ogni spostamento dolce e stabile. La trasmissione a due velocità permette di scegliere tra coppia elevata e rapidità di spostamento. I circuiti idraulici ausiliari includono una alta portata efficace e una portata standard a controllo variabile. La spaziosa postazione di lavoro si può personalizzare con diversi optional.

TEREX®

Caratteristiche tecniche

Peso della macchina	
Peso di esercizio	4.070 kg
Peso di trasporto (benn escl.)	3.656 kg
Pressione al suolo al peso di esercizio	24,1 kPa / 3,5 psi
Pressione al suolo al peso di spedizione	21,7 kPa / 3,15 psi

Cingoli	
Larghezza dei cingoli	508 mm
Lunghezza cingolatura al suolo	1.803 mm
Superficie di contatto con il terreno	1,65 m^2

Impianto idraulico ausiliario	
Portata bassa	75,7 l/min (20 gpm)
Portata alta	100,3 l/min (26,5 gpm)
Pressione	20.670 kPa (3.000 psi)

Motore	
Tipo (diesel, aspirazione naturale)	Perkins 804C-33T, turbodiesel
Cilindrata	3,3 l
Potenza lorda a 2230 giri/min	56 kW (75,1 CV)
Coppia massima	253 N m (186 lb-ft)

Caratteristiche operative	
Carico di ribaltamento	2.812 kg
Capacità operativa al 50% del carico di ribaltamento*	1.406 kg
Capacità operativa al 35% del carico di ribaltamento*	984 kg
Velocità di marcia max. a basso regime	7,4 km/h (4,6 mph)
Velocità di marcia max.	15 km/h (9,3 mph)

Capacità dei serbatoi	
Serbatoio diesel	68 l
Serbatoio dell'olio idraulico	79 l
Fluido refrigerante del motore	12 l
Olio motore, compreso filtro	8,52 l

* la normativa SAE J818 definisce le portate operative delle minipale compatte gommate (carico di ribaltamento del 50%) e dei caricatori cingolati (carico di ribaltamento del 35%). Non esiste alcuna normativa che definisce la portata operativa delle macchine dotate di carrello cingolato ammortizzato o delle macchine con cingoli in gomma.

Le macchine illustrate nelle fotografie possono comprendere altre attrezzature.

Le caratteristiche tecniche sono soggette a modifica senza alcun preavviso.

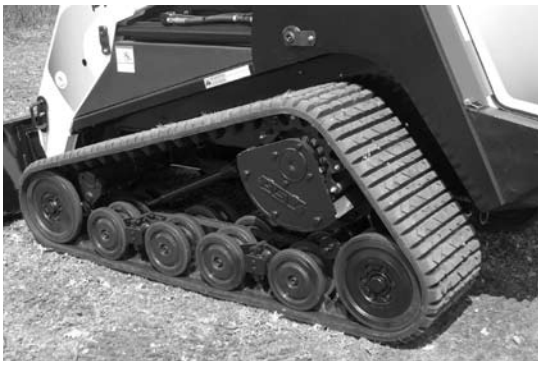

Dimensioni

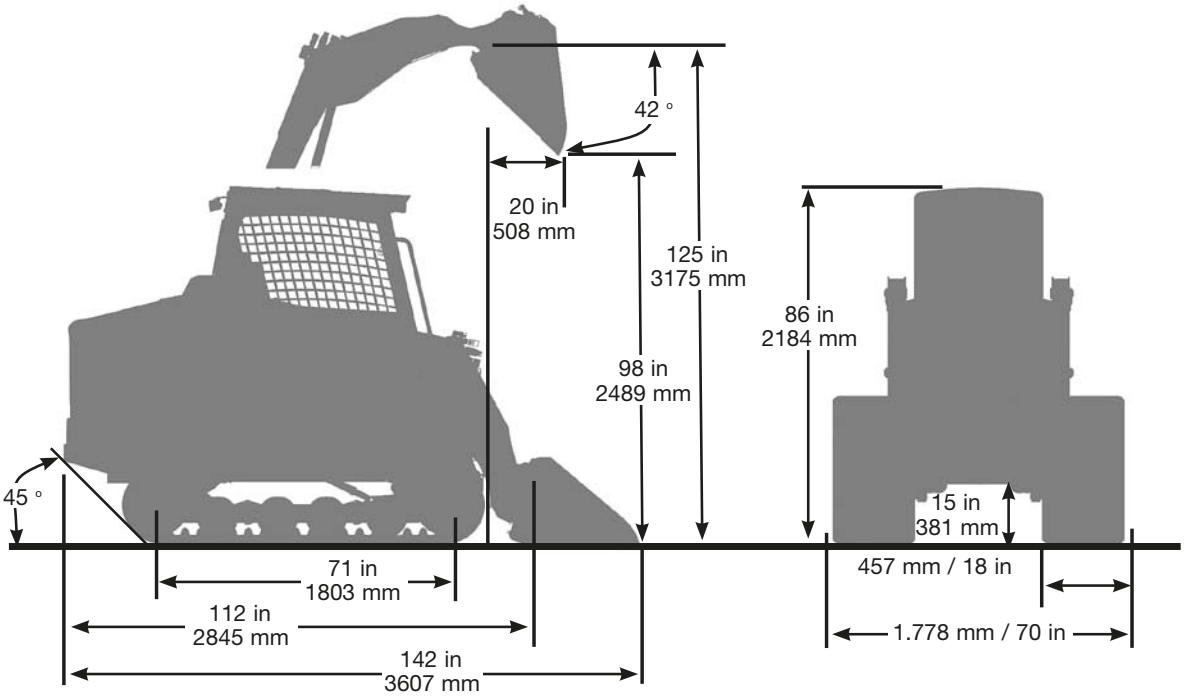

La PT-80 è una pala cingolata costruita prestando profonda attenzione alla geometria e alla distribuzione del peso. Il risultato è una macchina eccezionalmente stabile e dalle prestazioni eccellenti, agevole da manovrare e dall'ingombro ridotto.

Sospensioni indipendenti a più livelli mantengono la PT-80 saldamente ancorata al suolo. Quattro carrelli con treni a 16 ruote per cingolo si flettono indipendentemente per aumentare al massimo il contatto con il terreno, garantendo eccezionale trazione e minima pressione al suolo, per una macchina produttiva anche dove le altre si fermano.

Di serie la PT-80 monta cingoli in gomma da 457 mm (18 in), ma sono disponibili anche i cingoli optional da 508 mm (20 in). I cingoli di serie permettono maggior rapidità di manovra in spazi più limitati, mentre i cingoli optional più larghi aumentano il galleggiamento.

Per la massima durata del telaio tutti i cuscinetti della ruota folle sono protetti da guarnizioni antiusura con superficie metallica analoghe a quelle usate sulla maggior parte dei dozer con cingoli in acciaio. Una speciale ruota dentata di guida con boccole girevoli consente di ridurre l'attrito e di trasmettere il moto ai cingoli in gomma della PT-80 all'insegna della massima efficienza. Il risultato è una guida regolare, abbinata a una risposta eccezionale. La trasmissione diretta a due velocità della PT-80 permette di decidere se impostare la bassa velocità per sfruttare la coppia massima, oppure il regime più elevato per la massima rapidità di spostamento. Il cambio di velocità si effettua senza alcuno sforzo semplicemente premendo un pulsante sul manipolatore.

L'avanzato impianto idraulico della PT-80 permette di svolgere più attività contemporaneamente. La versione di serie, con ripartizione del flusso e portata elevata, è ideale per operazioni di decespugliamento, sgombero neve, ecc. I circuiti idraulici a portata ridotta consentono di variare la velocità operativa, per un preciso controllo degli accessori. I raccordi idraulici ad attacco rapido, di serie, si abbinano ad un collegamento elettrico aggiuntivo per gli accessori.

La postazione di lavoro della PT-80 è spaziosa e confortevole. L'ampia apertura frontale agevola l'accesso e si può dotare di uno sportello scorrevole optional che durante il lavoro può rimanere aperto o chiuso. Un sedile regolabile consente la massima operatività per tutta la giornata. Il climatizzatore optional ad alta efficienza è montato sul tetto della postazione di lavoro e assicura all'operatore un ambiente di lavoro fresco e confortevole anche nelle giornate più calde.

La PT-80 è equipaggiata con manipolatori all'avanguardia che permettono di controllare senza fatica e con la massima precisione tutte le funzioni della macchina. I manipolatori integrano funzioni ausiliarie elettriche e idrauliche per un rapido e facile collegamento degli accessori.

La postazione di lavoro della PT-80 integra alcune piccole comodità, come la presa a 12 V CC di serie e diversi vani portaoggetti. Inoltre è possibile personalizzarla con una serie di cabine, sedile molleggiato regolabile, finestrini laterali scorrevoli e molto altro ancora.